SBV KULVENTILER PLASTOMER-LINAD

DN15 – DN200 / ½” - 8” fullt genomlopp, 5”-10” reducerat genomlopp

Lämplig för avstängning, flödeskontroll och justering av korrosiva, slipande och även giftiga medier i antingen flytande eller i gasform.

Modulär Design

Kulventiler i SBV-serien är tillgänglig som DIN alternativt ANSI-ventiler, med handtag för manuell manövrering i kvartsvarv som standard eller med fri axelända för enkel installation av don.

Det hållfasta ventilhuset är gjort av gjutstål 1.0619(WCB A216), målad med signalblå RAL 5005 epoxi-färg alternativt hus i SS316 1.4408(CF-8M), med motståndskraftig lining av PFA alt PFS-AS(konduktiv).

Överensstämmelse enligt europeiskt direktiv för tryckutrustning 2014/68 / EU (PED)

Huvuddata

- Slitstark,robust konstruktion, minimalt underhåll
- Ventilhalvorna är friktionslåsta(metall mot metall)
- Bubbeltät avstängning genom hela tryck & tempom-rådet
- Kula och spindel som en enhet, PFA-inkapslad
- Inget spindelläckage pga en innovativ mekanism för spindeltätningen
- Konsekvent lågt vridmoment
- Maximalt flöde med låg tryckförlust
- Integrerad fläns för manöverdon
- Flänsar enl DIN PN16/40 resp ANSO 150lbs för installation på redan existerande rörsystem

Motoralternativ

Automatiserad
Hus 1.0619 (WCB A216)/PFA-linad,
pneumatisk dubbel- alt enkelverkande

Rostfri
Hus 1.4408 (CF-8M)/PFA-linad, fri axelända

Lås
Handtag på ISO-fläns med låsning

SBV KULVENTILER PLASTOMER-LINAD

Tekniska data

- Tempområde –40°C till +200°C, beroende av lining-material
- Tryckområde från 1mbar upp till 16 bar, beroende av storlek/temp

Test / Mätning

- Tryck & täthetstest enl EN 12266-1, läckage enligt klass A
- Märkning av ventil på hus och namnplåt enl EN 10204-3.1/2.2/2.1

Manuell ventil

Standard version med handtag

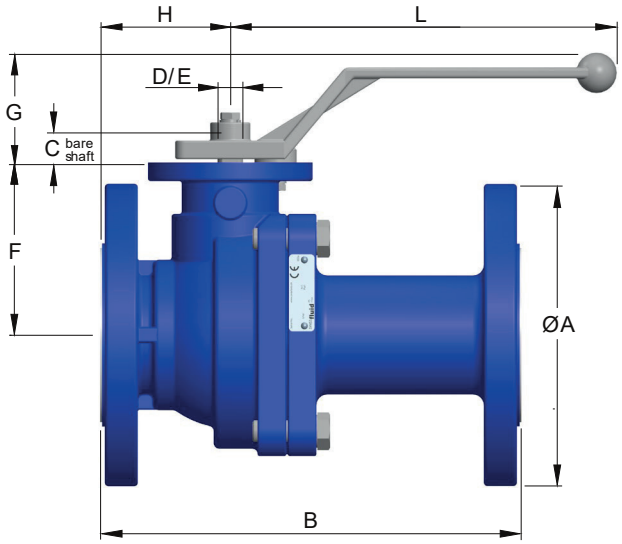

Dimensions in mm (lbs = kg x 2.2)

DN Size nom.	ØA DIN	ØA ANSI	B DIN	B ANSI	C	D dia.	E DD	F	G	H	L	ISO	kg DIN	kg ANSI	kg Handle
15/½"	95	95	130	130	19	14	11	64	58	50	161	F05	3.6	3.6	0.32
20/¾"	105	105	150	150	19	14	11	66	58	50	161	F05	4.5	4.5	0.32
25/1"	115	108	160	127	19	14	11	70	58	50	161	F05	5.3	4.9	0.32
32/1¼"	140	140	180	180	19	14	11	75	58	60	161	F05	6.1	6.1	0.32
40/1½"	150	127	200	165	19	14	11	87	58	64	211	F07	9.7	8.6	0.36
50/2"	165	152	230	178	19	14	11	94	58	71	211	F07	12.2	11.3	0.36
65/2½"	185	178	290	190	23	18	14	106	58	77	315	F07	16.8	15.0	0.41
80/3"	200	190	310	203	23	18	14	115	62	81	315	F07	20.3	18.6	0.41
100/4"	220	229	350	229	23	24	17	130	62	92	315	F10	31.0	30.9	0.90
125/5"RP	250	254	400	254	23	24	17	130	62	103	315	F10			0.90
6"RP	-	279	-	267	23	24	17	130	62	112	315	F10	-	64	0.90
150/6"	282	282	480	267	30	30	22	189	-	131	-	F12	92	63	-
8"RP	-	340	-	292	30	30	22	189	-	200	-	F12	-	83	-
200/8”	340	340	600	457	35	50	14	189	-	200	-	F14		135	-
10"RP	-	406	-	330	35	50	14	235	-	162	-	F14	-	160	-

Bygglängd enl DIN EN 558-1 range 1 resp. ASME B16.10, *150/200 red. med DIN längder = ANSI ventil med spolbit(ar)
DN125 red./5" red. & 6" red. med eff. genomlopp dia. 100 mm, DN200/8" red. med eff. Genomlopp dia. 150 mm

SBV KULVENTILER PLASTOMER-LINAD

Manuell ventil

Version med manuell snäckväxel alternativt handtag med fjäderretur

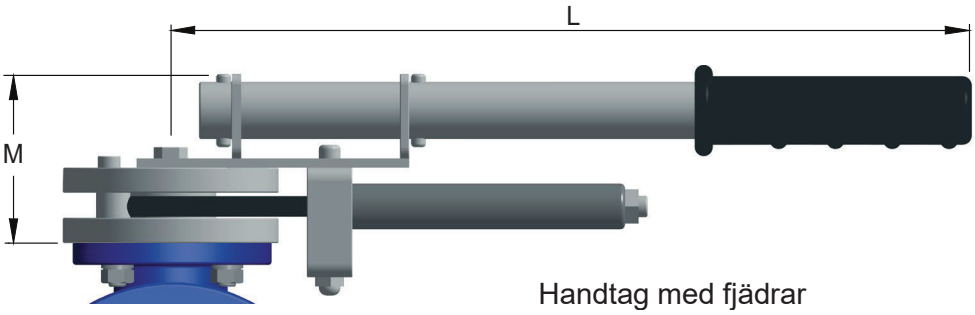

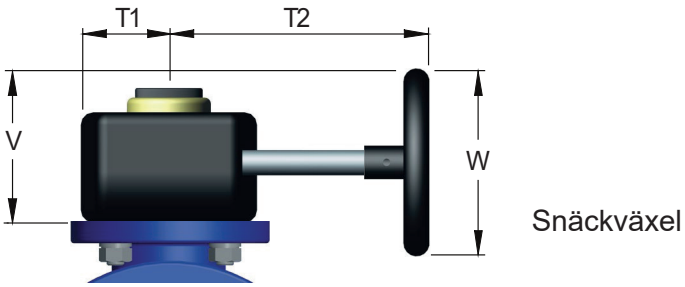

Obs! Snäckväxel och handtag med fjäderretur skall monteras på ventil tvärsöver rörledning

Dimensions in mm (lbs = kg x 2.2)

DN Dim nom.	L	M	T1	T2	V	W	kg hand-tag/fjöder	kg snäckväxel
15/½"	347	74	58	110	90	125	1.6	2.3
20/¾"	347	74	58	110	90	125	1.6	2.3
25/1"	347	74	58	110	90	125	1.6	2.3
32/1¼"	416	74	58	110	90	125	2.0	2.3
40/1½"	416	74	58	110	90	125	2.0	2.3
50/2"	416	74	58	110	90	125	2.0	2.3
65/2½"	-	-	58	110	90	125	-	2.3
80/3"	-	-	58	110	90	125	-	2.3
100/4"	-	-	58	200	127	200	-	3.5
5"RP			58	200	127	200		3.5
6"RP	-	-	58	200	127	200	-	3.5
150/6"	-	-	73	280	190	300	-	6.8
8"RP	-	-	73	280	190	300	-	6.8
200/8"	-	-	90	400	245	400	-	17.3
10"RP	-	-	90	400	245	400	-	17.3

SBV KULVENTILER PLASTOMER-LINAD

Ventilkonstruktion

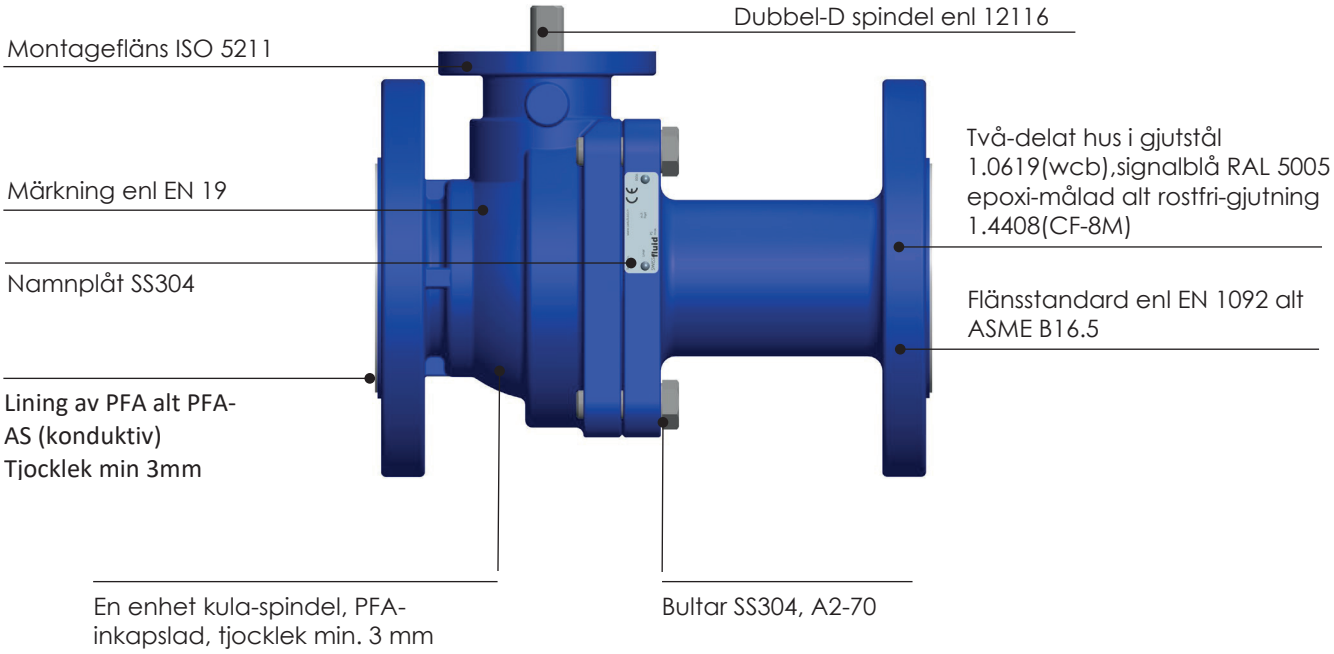

Monteringsalternativ

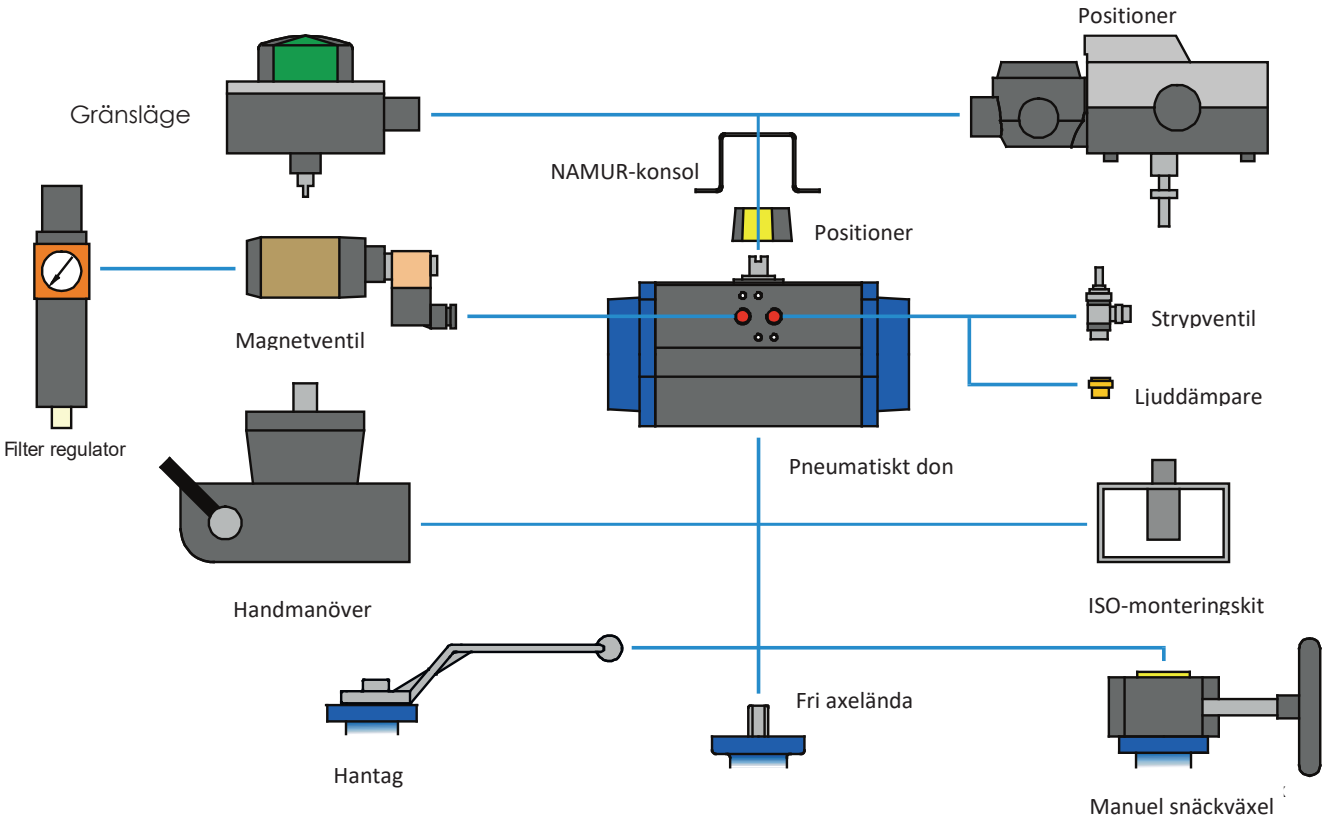

SBV KULVENTILER PLASTOMER-LINAD

Tryck/temperaturdiagram

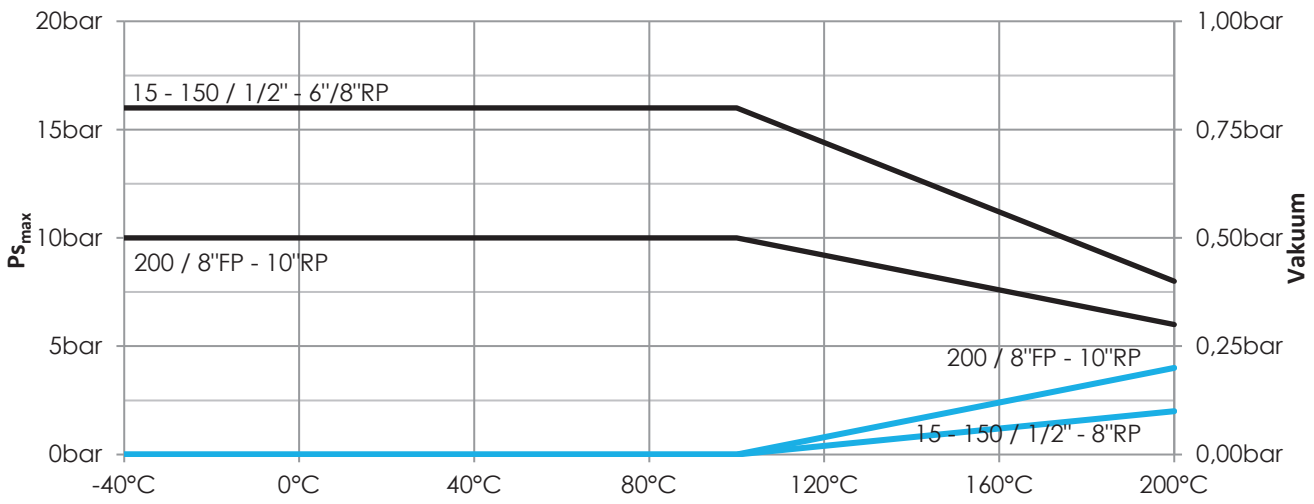

Austenitiskt stål måste användas för temperaturer under -10°C.

Vridmoment i Nm (in-lbs = Nm x 8.85)

Max vridmoment för ventiler med PFA-inkapslade kulor och PFA-linade hus

DN Dim nom.	15 ½"	20 ¾"	25 1"	32 1¼"	40 1½"	50 2"	65 2½"	80 3"	100 4"/5"RP/6"RP	150/200RP 6"/8"RP	200 8"/10"RP
Vridmoment Nm	8	8	12	18	23	30	50	65	95	240	600
max. Tillåtet vridmoment.	145	145	145	145	145	206	320	320	700	1'200	5'500

- Värdena som anges är inte baserade på en säkerhetsfaktor(min 1.3) för pneumatiska don.

Kv-värde m^3/h (Cv = Kv • 1.16)

DN Dim nom.	15 ½"	20 ¾"	25 1"	32 1¼"	40 1½"	50 2"	65 2½"	80 3"	100 4"/5"RP/6"RP	150/200RP 6"/8"RP	200 8"/10"RP
Kv-värde	16	31	50	85	120	183	370	530	830	2'000	3'400

Alternativ

Cs-kula
För att förhindra rester av media på Insidan av kulan, full dränering

V-kula
För reglering

Ventilerad kula
Med borrat ventileringshål för uppströms Tryckavlastning

Applikationer

- Kemi
- Petrokemi
- Farmaceutisk
- Papper & Massa
- Livsmedel
- Färg
- Gödning
- Textil-Industri
- Gruv-industri
- Vattenrening

Specialutförande enligt förfrågan

SBV KULVENTILER PLASTOMER-LINAD

Standardversion (bild visar ventil DN25 PN16 CF-8M,PFA-linad med handtag)

Komponentlista
Manuell Ventil kompl.

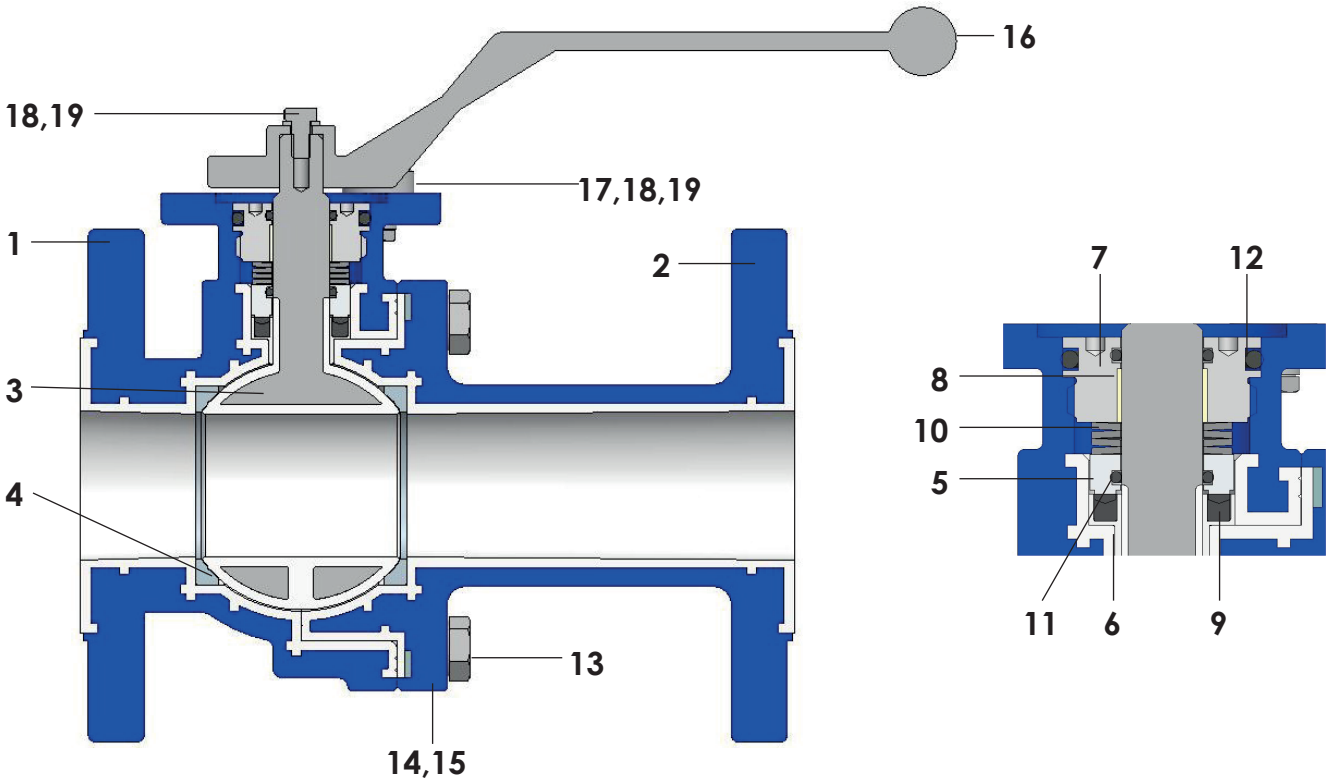

Item	Qty.	Description	Material Description	Material No. DIN 17440/41
1	1	Vänstra ventilhus, linad, RAL 5005	WCB/PFA	1.0619
2	1	Högra ventilhus,linad, RAL 5005	WCB/PFA	1.0619
3	1	Kula och spindel i ett stycke. Inkapslad	Duplex/PFA	1.4462
4	2	Sätestätning	PTFE	
5	1	Tryckhylsa	SS316L	1.4404
6	1	Tätningshylsa	PTFE	
7	1	Gängad bussning	SS316L	1.4404
8	1	Lager	C.Steel/PTFE	
9	1	Elastomerinsats	VMQ	
10	4	Fjäderpaket	Spring Steel	1.8159
11	2	O-ring	FPM	
12	1	O-ring	FPM	
13	4	Bult	A2-70	1.4310
14	1	Namnplåt 42x14 CE	A2	1.4301
15	2	Hammarskruv 2.49 x 4.76	A2	1.4310
16	1	Handtag	SS304	1.4308
17	1	Stop	SS316L	1.4404
18	2	Bult	A2-70	1.4310
19	2	Låsbricka	SS304	1.4310